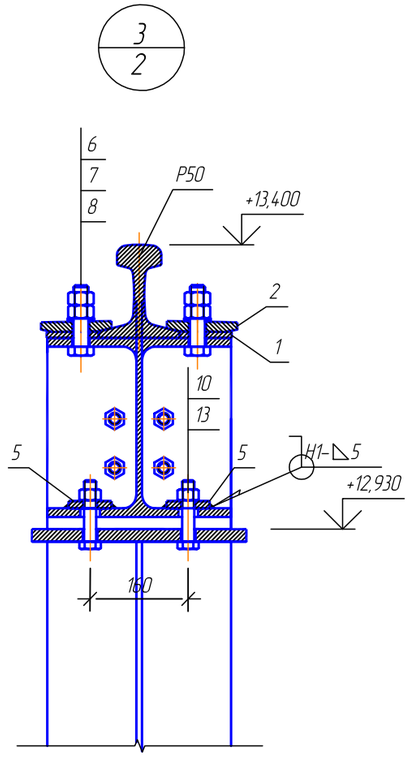

Поз. 1
Планка упорная

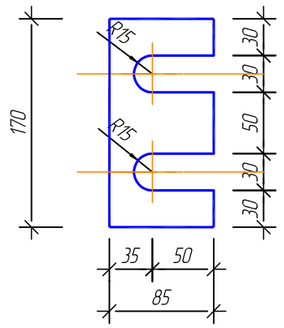

Поз. 2
Планка прижимная

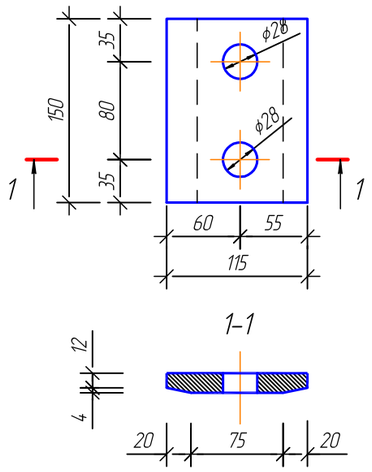

Поз.3
монтажная прокладка

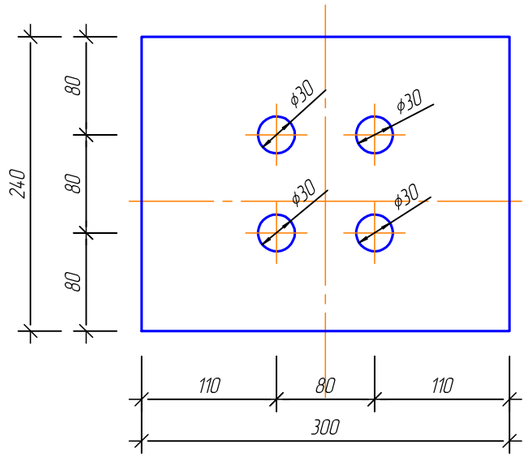

Поз.4

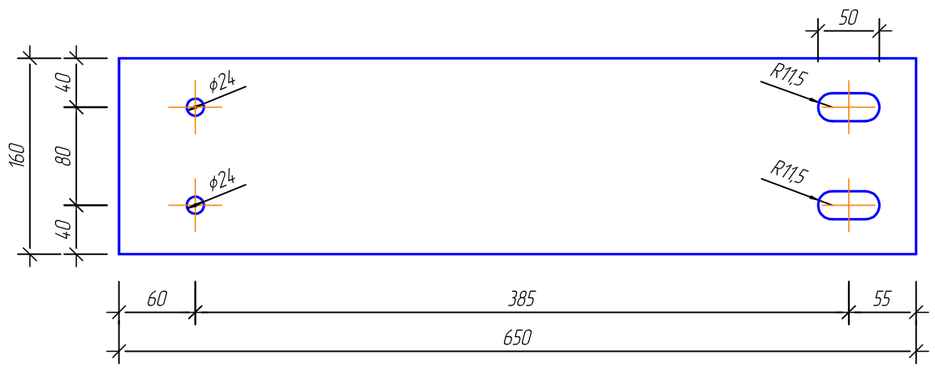

Поз. 5

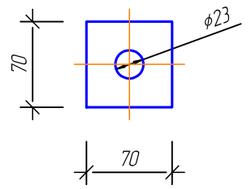

Примечания

1. Позиции элементов см.лист 5
2. Соединения металлоконструкций приняты на болтах по ГОСТ 7798-70

Изм.	Кол.уч.	Лист	№док.	Подп.	Дата	РНФ 14-29-00172-1-КР.1		
						Здание с испытательным стендом по адресу: г. Пермь, ул. Академика Королева, 1.		
						Здание с испытательным стендом	Стадия: Р	Лист: 8 / Листов
Проверил		Плотников				Узел 3. Позиции 1,2,3,4,5	ИМСС УрО РАН	
Разраб.		Лядова						
Н. контр.		Лядов						

Формат А3

Согласовано

Взам. инв. №

Подп. и дата

Инв. № подл.